Competition Sheet

Viljandi, 16.04.2016

8 Participants

Küllo Kõivu XVIII MÄV vabamaadluses

Lapsed — Category

29kg — Weight class

1	**Nikolai Radkevich**	Kaliningrad
2	**Arseniy Borisov**	Kaliningrad
3	**Rene Talts**	MK Tulevik
4	**Roman Boshko**	Kaliningrad
5	**Edzus Bite**	Kundzina
6	**Vladislavs Mihailovs**	Milons
7	**Aleksandr Fjodorovs**	Atlants
8	**Janar Lips**	MK Tulevik

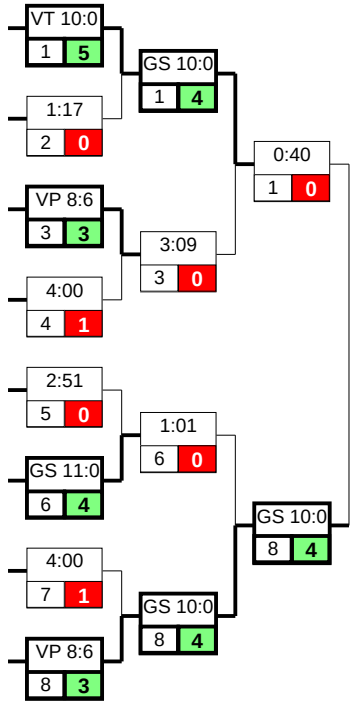

Rangliste	KPSSÜK	+	-
1 Janar Lips (-8)			
2 Nikolai Radkevich (-1)			
3 Aleksandr Fjodorovs (-7)			
3 Rene Talts (-3)			
5 Vladislavs Mihailovs (-6)			
5 Arseniy Borisov (-2)			
7 Roman Boshko (-4)	1 0 0 6 8		
8 Edzus Bite (-5)	0 0 0 0 11		

Hoffnungsrunde der Verlierer gegen Nikolai Radkevic

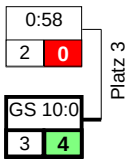

Hoffnungsrunde der Verlierer gegen Janar LipsJanar

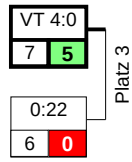

© 1994-2015 by NOVA Software GmbH, Issued by Klaus Armbruster, Bärenbach 16, D-77796 Mühlenbach
Tel.: +49 (0) 7832/969460, E-Mail: Klaus.Armbruster@ringersoftware.de