TURNIERLISTE

Luckenwalde, 28.-29.04.2017

21 Teilnehmer

Int. Brandenburg- Cup der Kadetten 2017 Freistil

Kadetten — Klasse

69kg — Gewichtsklasse

1	**Gilbert Rößler**	Ringerverband Berlin
2	**Joshua Morodion**	Deutscher Ringer-Bund
3	**Mokhmad Dadaev**	Ringerverband Sachsen- Anhalt
4	**Norman Heisig**	Thüringer Ringerverband
5	**Daniel Veszeli**	Ungarn (HUN)
6	**Tino Rettinger**	Deutscher Ringer-Bund
7	**Ugnius Simanauskis**	Klaipeda (LTU)
8	**Fabian Fus**	ARGE Baden- Württemberg
9	**Onar Fataliev**	Kaliningrad (RUS)
10	**Richard Schröder**	Ringerverband Berlin
11	**Peter Nagy**	Ungarn (HUN)
12	**Adam Havlicek**	Lokomotive Pilsen (CZE)
13	**Stefan Kamockij**	ARGE Baden- Württemberg
14	**Jan Beckmann**	Ringerverband Berlin
15	**Abdourrahman Gaziyev**	Sultan Liege (BEL)
16	**Abdourrahman Omarov**	Sultan Liege (BEL)
17	**Dagin Omarov**	Kaliningrad (RUS)
18	**Artemijs Judins**	Team Lettland (LAT)
19	**Nawieed Hussaini**	Niedersächsischer Ringerverband
20	**Kyrill Orlov**	Kaliningrad (RUS)
21	**Michael Eckstein**	ARGE Baden- Württemberg

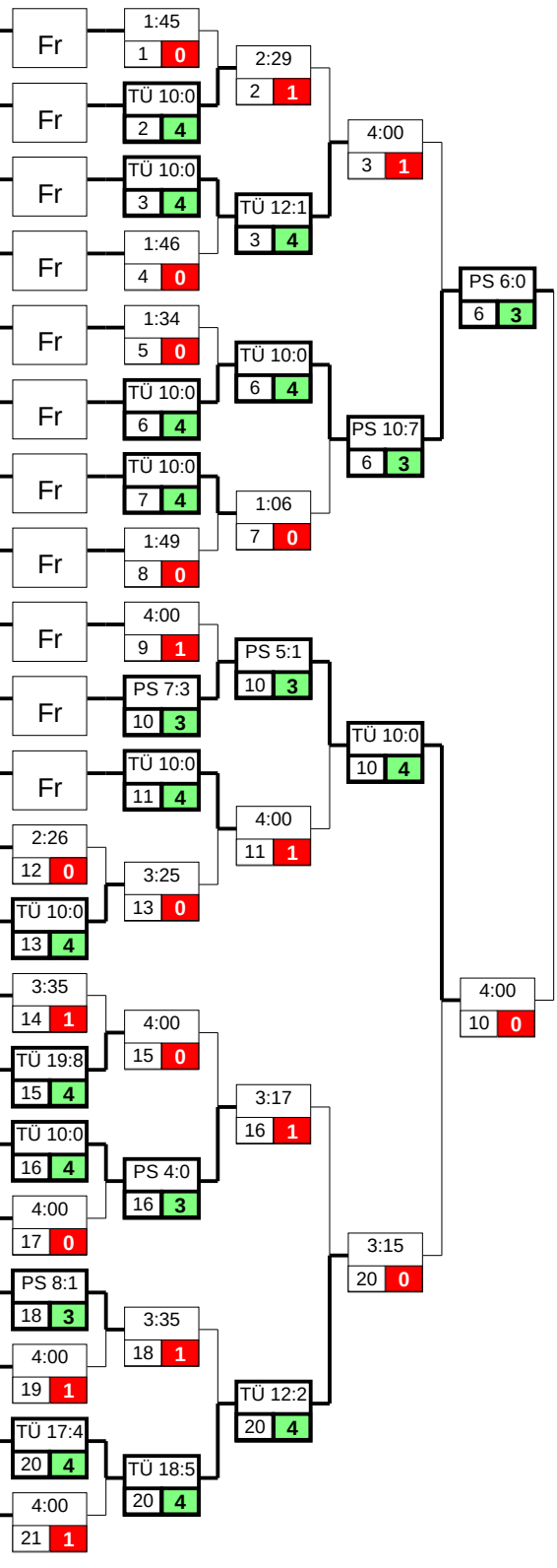

Rangliste	KPSSÜK	+	-
1 Tino Rettinger (-6)			
2 Richard Schröder (BLN-10)			
3 Kyrill Orlov (-20)			
3 Mokhmad Dadaev (SAH-3)			
5 Ugnius Simanauskis (-7)			
5 Peter Nagy (-11)			
7 Abdourrahman Omarov (-16)	8 0 0	16	12
8 Joshua Morodion (-2)	5 0 0	11	12
9 Abdourrahman Gaziyev (-15)	4 0 0	19	12
10 Artemijs Judins (-18)	4 0 0	13	19
11 Stefan Kamockij (-13)	4 0 0	10	10
12 Jan Beckmann (BLN-14)	1 0 0	8	19
13 Onar Fataliev (-9)	1 0 0	5	13
14 Michael Eckstein (-21)	1 0 0	4	17
15 Daniel Veszeli (-5)	1 0 0	4	20
16 Nawieed Hussaini (NDS-19)	1 0 0	1	8
17 Gilbert Rößler (BLN-1)	0 0 0	0	10
Fabian Fus (-8)	0 0 0	0	10
Dagin Omarov (-17)	0 0 0	0	10
Norman Heisig (-4)	0 0 0	0	10
Adam Havlicek (-12)	0 0 0	0	10

Hoffnungsrunde der Verlierer gegen Tino Rettinger

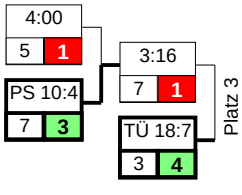
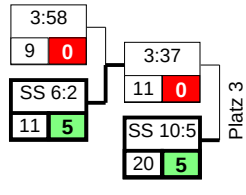
Hoffnungsrunde der Verlierer gegen Richard Schröd