Competition Sheet

Põlva, 6.01.2018

7 Participants

Põlva lahtine turniir vabamaadluses

2001.-> vabamaadlus — Category

41kg — Weight class

1	**Janar Lips**	MK Tulevik
2	**Brent Bürkland**	JMM
3	**Pent Matti Mets**	SK Nipi
4	**Mikk Martsepp**	JMM
5	**Karel Kuurmaa**	JMM
6	**Timor Arusaar**	JMM
7	**Meiro Kuning**	MK Lapiti

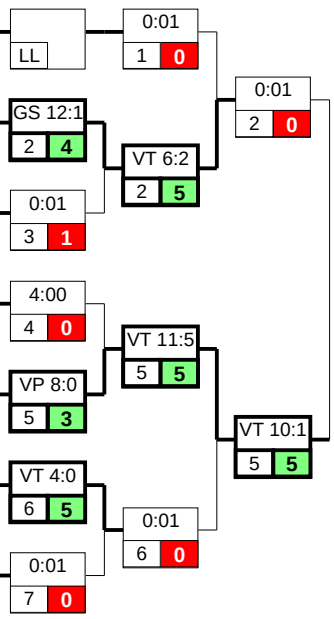

Rangliste	KP	SS	ÜK	+	-
1 Karel Kuurmaa (-5)					
2 Brent Bürkland (-2)					
3 Janar Lips (-1)					
4 Timor Arusaar (-6)					
5 Mikk Martsepp (-4)					
5 Pent Matti Mets (-3)					
7 Meiro Kuning (-7)	0	0	0	0	4

Hoffnungsrunde der Verlierer gegen Brent Bürkland

Hoffnungsrunde der Verlierer gegen Karel Kuurmaak

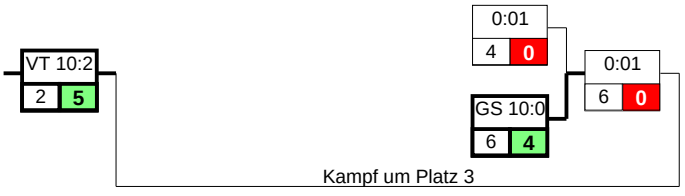

© 1994-2015 by NOVA Software GmbH, Issued by Klaus Armbruster, Bärenbach 16, D-77796 Mühlenbach
Tel.: +49 (0) 7832/969460, E-Mail: Klaus.Armbruster@ringersoftware.de